Platform semi-trailer 3 axle / POZ-W3M/13600 (FW:1350, KL:1500, S-950 mm)

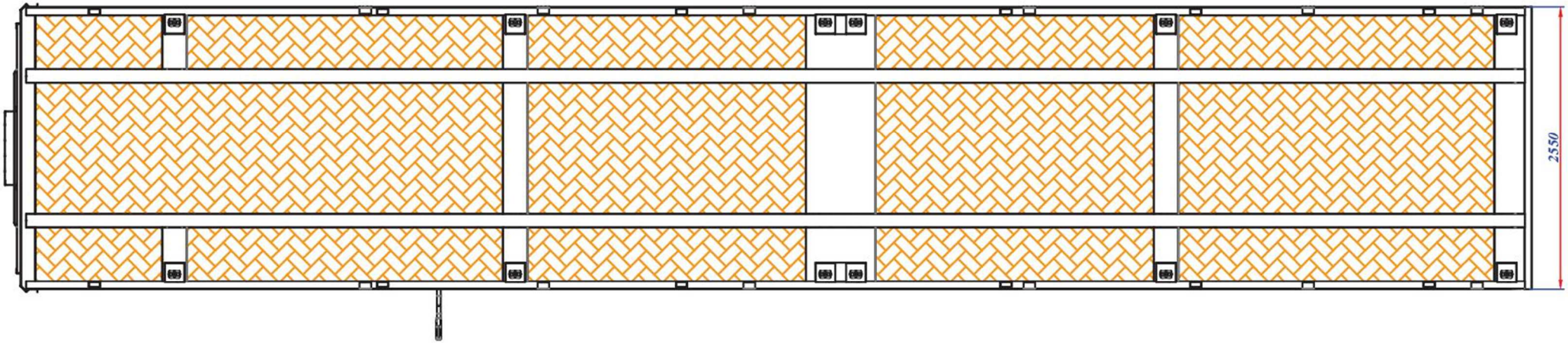

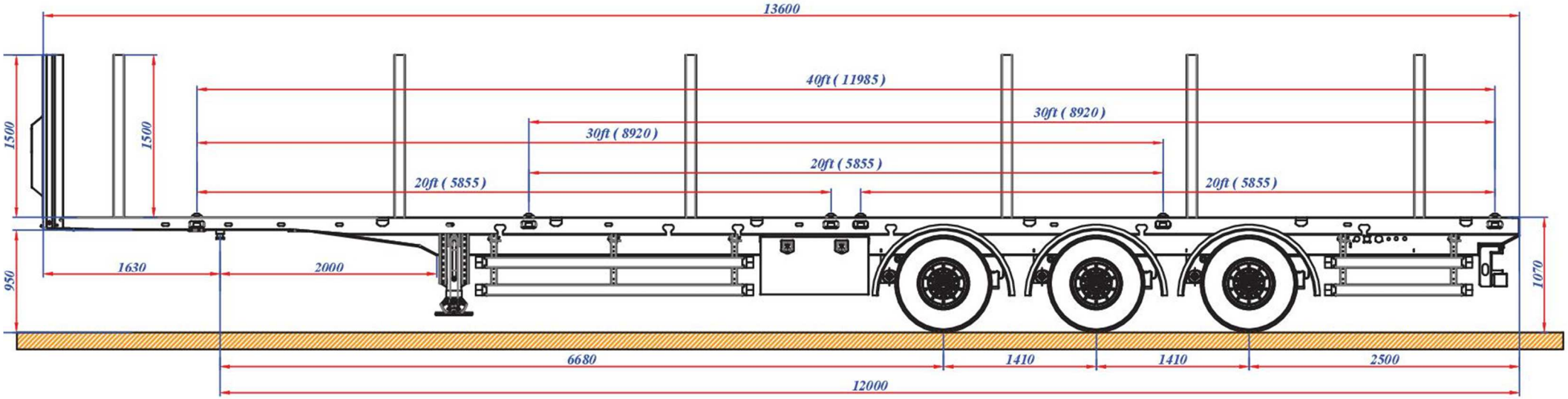

Parça Adı : MEGA TRAİLER MDF 19,5 LASTİK PLATFORM	Forrnat A4	OZGÜL TREYLER
Parça No : -	Stok Kodu : -	